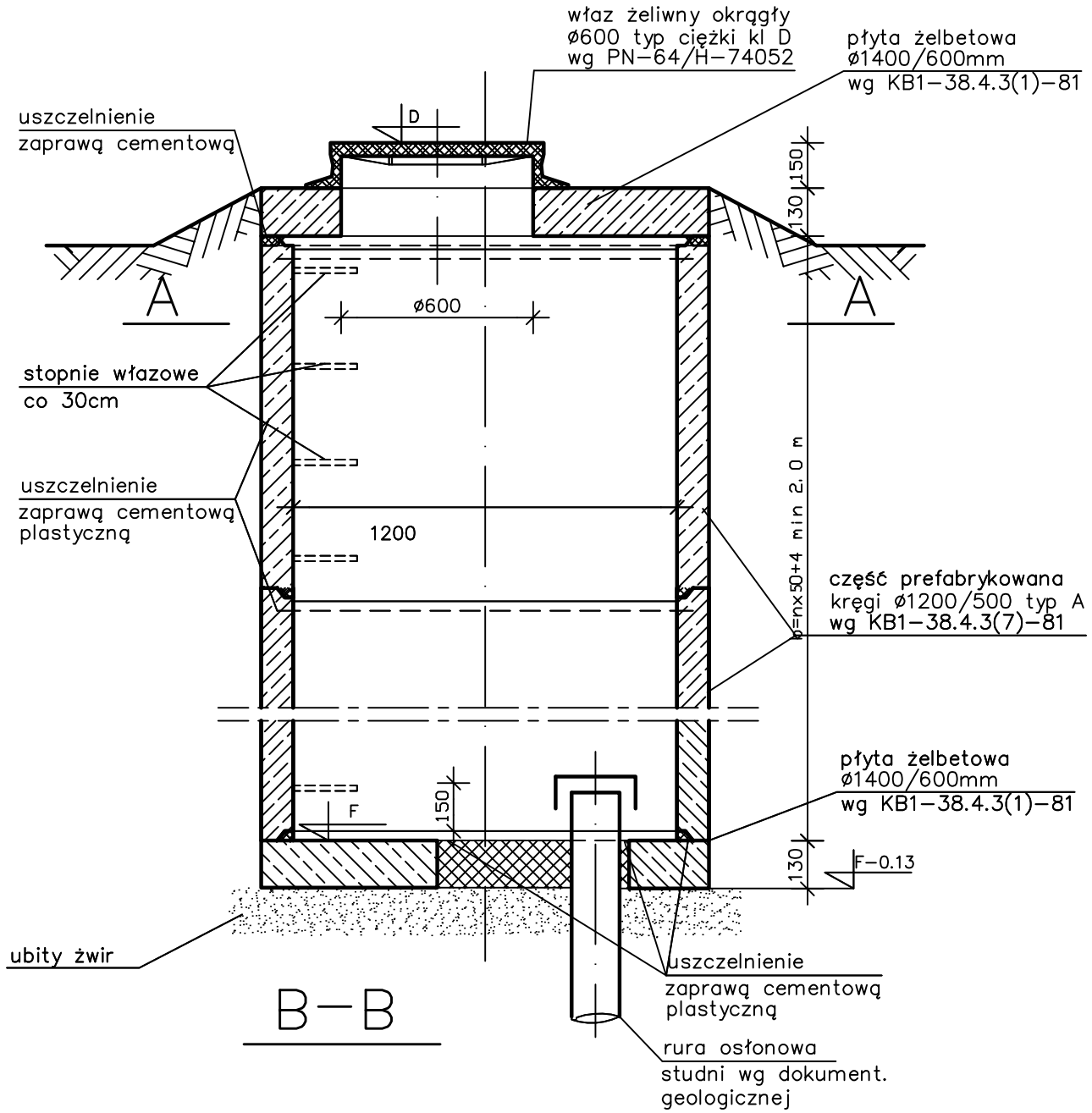

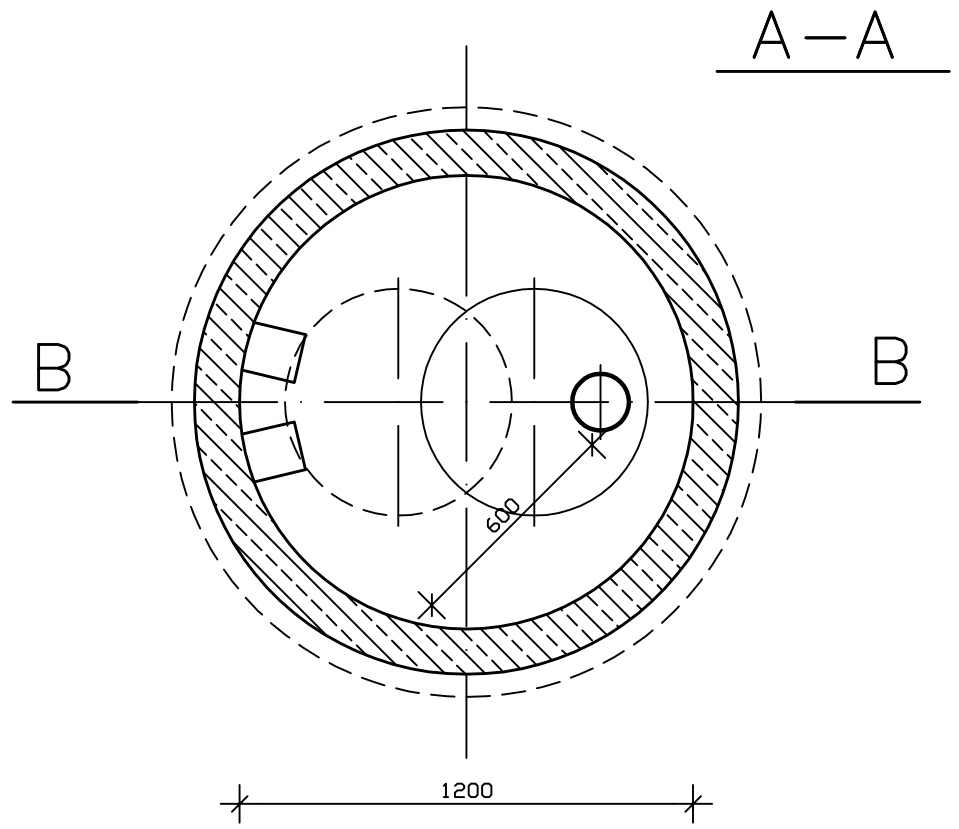

1. Wymiarowanie podano w milimetrach.
2. Kręgi wysokości 50 cm można zastąpić kręgami wys. 30 cm
3. Obciążenie normowe podłoża wynosi q=1,2daN/cm wg PN–74/B–03020 p.33.1d.

projektant mgr inż. Andrzej URBANOWICZ nr upr. SUW–1/96 spec. instalacyjna PDL/IS/1600/01 10.04.2025r.	JAĆWIESKIE CENTRUM ARCHEOLOGICZNE SUWAŁKI, UL. STUDZIENICZNE, dz. nr geod. 20027, 20028.	skala: 1:20
	Szczegół obudowy studni głębinowej.	T1